ROOFING CENIK 2017 – PVC

VELJAVNOST CENIKA OD 06. 02. 2017

Zapiski

Strešne kritine Sikaplan - PVC

Strešne kritine za mehansko pritrjene strehe – Sikaplan G

Tip	RAL cca.	Debelina	Dimenzije rol (m)	Masa (kg/m2)	€/m2
Sikaplan 15 G – svetlo siva	RAL 7035	1,50 mm	1,00 x 20,00	1,80	**8.30**
Sikaplan 15 G – svetlo siva	RAL 7035	1,50 mm	1,54 x 20,00	1,80	**8.10**
Sikaplan 15 G – svetlo siva	RAL 7035	1,50 mm	2,00 x 20,00	1,80	**7,90**
Sikaplan 18 G – svetlo siva	RAL 7035	1,80 mm	2,00 x 15,00	2,20	**11,25**
Sikaplan 20 G – svetlo siva	RAL 7035	2,00 mm	2,00 x 15,00	2,20	**11,95**
Sikaplan 15 G – temno siva	RAL 7015	1,50 mm	1,54 x 20,00	1,80	**10,90**
Sikaplan 15 G – opečnato rdeča	RAL 8004	1,50 mm	1,54 x 20,00	1,80	**10,90**

OPOZORILO!: **Pred naročilom barvnih folij (temno siva, opečnato rdeča) obvezno preveriti dobavljivost!**

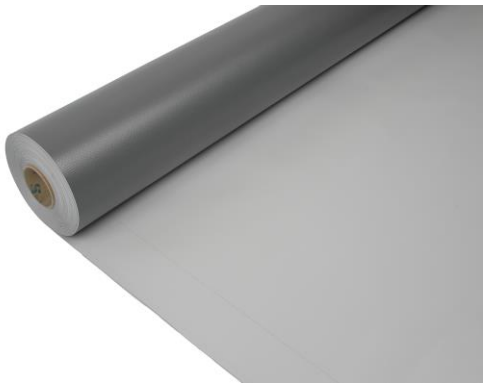

Strešne kritine Sikaplan - PVC

Strešne kritine za obtežene ravne strehe – Sikaplan SGmA

Tip	RAL cca.	Debelina	Dimenzije rol (m)	Masa (kg/m2)	€/m2
Sikaplan SGmA 1.5	RAL 1014	1,50 mm	2,00 x 20,00	1,90	**10,10**
Sikaplan SGmA 1.8	RAL 1014	1,80 mm	2,00 x 15,00	2,20	**13,10**
Sikaplan SGmA 2.0	RAL 1014	2,00 mm	2,00 x 15,00	2,50	**14,15**

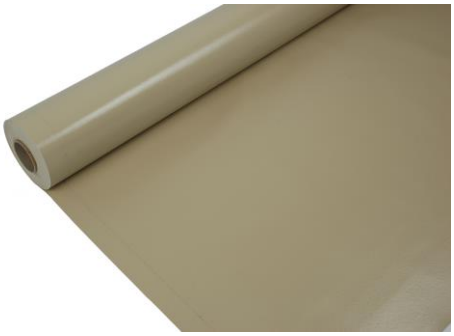

Homogena folija za obdelavo detajlov

Tip	RAL cca.	Debelina	Dimenzije rol (m)	Masa (kg/m2)	€/m2
Sikaplan 18 D – svetlo siva	RAL 7035	1,80 mm	1,75 x 20,00	2,20	**16,57**
Sikaplan 18 D – temno siva	RAL 7015	1,80 mm	1,75 x 20,00	2,20	**16,71**
Sikaplan 18 D – opečnato rdeča	RAL 8004	1,80 mm	1,75 x 20,00	2,20	**16,71**

OPOZORILO!: **Pred naročilom barvnih folij (temno siva, opečnato rdeča) obvezno preveriti dobavljivost!**

Parna zapora

Parna zapora

Tip	Barva	Sd (m)	Dimenzije rol (m)	Masa (kg/m2)	€/m2
Sarnavap 1000 E	modra	220	5,00 x 25,00	0,195	**1,37**
Sarnavap 2000 E	zelena	420	4,00 x 25,00	0,22	**2,10**
Sarnavap 5000 E SA	alu	1800	1,08 x 30,00	0,70	**6,68**

Sarnavap lepilni trak

Tip	Dimenzije rol (m)	€/m1
Lepilni trak Sarnavap Tape F	0,015 x 40,00	**0,57**
Lepilni trak Sarnatape 200	0,20 x 20,00	**4,93**

Sarnavap primer

Tip	Barva	Pakiranje	€/enoto
Sarnavap primer 130 (uporaba za Sarnatape)	temno modra	400g	**16,19 (kos)**
Sarnavap primer 600 (uporaba za Sarnavap 5000 E SA)	črna	5,00 kg	**8,79 (kg)**

Sarnavap primer za betonsko podlago

Zaščitni, pohodni in ločilni sloji - PVC

Zaščitni sloj

Tip	Dimenzije rol (m)	€/m2
Sikaplan Protection Layer 1,2	2,00 x 20,00	**6,72**

Pohodni sloj

Tip	Dimenzije rol (m)	€/m2
Sikaplan Walkway 2.0	1,00 x 10,00	**16,60**
Sikaplan Walkway 4.0	1,00 x 10,00	**21,97**

Tip	Dimenzije plošč (cm)	€/kos
Sarnafil PVC Walkway pad	60 x 60 x 0,9	**12,80**

Ločilni sloji

Tip	Dimenzije rol (m)	Masa (g/m2)	€/m2
Poliestrski filc S – Felt T 300	2,00 x 50,00	300	**2,35**
Poliestrski filc S – Felt VS 140	2,00 x 50,00	140	**1,58**
Poliestrski filc S – Felt A 300	2,00 x 50,00	300	**1,34**
Poliestrski filc S – Glass fleece 120	2,00 x 100,00	120	**0,80**

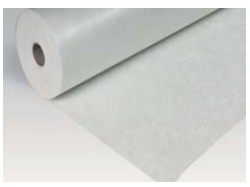

Dodatno pomožni material - PVC

Plastificirana pločevina

Tip	Dimenzije(m)	€/m2
Plastificirana pločevina S – svetlo siva	1,00 x 2,00	**30,27**
Plastificirana pločevina S – svetlo siva	1,00 x 30,00	**27,86**
Plastificirana pločevina S – temno siva	1,00 x 2,00	**30,68**
Plastificirana pločevina S – opečnato rdeča	1,00 x 2,00	**30,68**

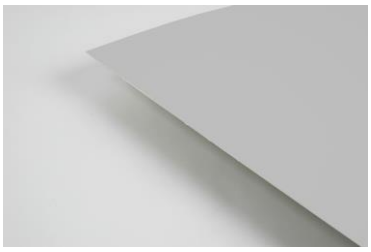

OPOZORILO!: **Pred naročilom barvne plastificirane pločevine (temno siva, opečnato rdeča) obvezno preveriti dobavljivost!**

Lepilo za folije

Tip	Pakiranje	€/kg
Kontaktno lepilo Sarnacol 2170	5 kg	**16,50**
Kontaktno lepilo Sarnacol 2170	20 kg	**16,26**

Razredčilo + čistilo

Tip	Pakiranje	€/l
Sarna Cleaner	5 l	**14,13**

Dodatno pomožni material - PVC

Podstavek za strelovod (do naklona 5°)

Tip	Pakiranje	€/kos
Podstavek za strelovod - vodnik ϕ 8	kos	**2,41**
Adapter za vodnik ϕ 10	kos	**1,08**

Zadrževalec nasutja

Tip	Dimenzije (cm)	€/m
Profil za zadrževanje nasutja H = 6 cm, L = 3 m	6,0 x 3,0 x 0,1	**12,04**
Profil za zadrževanje nasutja H = 10 cm, L = 3 m	10,0 x 3,0 x 0,1	**16,90**

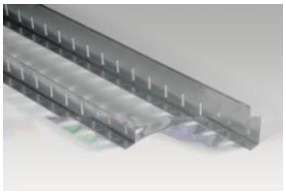

Nosilec zadrževalca nasutja

Tip	Dimenzije (mm)	€/kos
Nosilec za profil – notranji	140 x 150	**7,10**
Nosilec za profil – zunanji	140 x 120	**8,20**

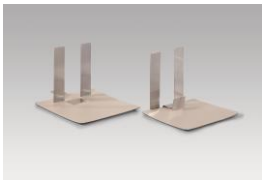

Zaščita prevodnikov

Tip	Dimenzije (mm)	€/kos
Sarnafil® PVC Lightning Conductor Flashing L	ϕ 150 (h = 270) d_{not} = 11.0 – 15.0 (+/- 1) mm	**14,09**

Dodatno pomožni material - PVC

Snegolov

Tip	Dimenzije (cm)	€/kos
Snegolov		**47,53**

(Nosilna plošča + nosilni element + tesnilo)

Sarnabar profil

Tip	Dimenzije (m)	€/m1
Sarnabar Fixing bars type 6/15	2,25	**2,54**

Tip	Dimenzije (mm)	€/kos
Pritrdilna ploščica za zaključek Sarnabar profila SBT-RTP-105	Ø150	**po ponudbi**

Sarnafil S varilna vrvica

Tip	Pakranje	€/kolut
Sarnafil varilna vrvica	100 m kolut	**43,29**

Dodatno pomožni material - PVC

Decor Profil SE

Tip	RAL cca.	Dimenzije profila (m)	Masa (kg/m1)	€/m1	
Decor Profil SE - PVC	RAL 7035	0,025 x 3,00	0,250	**2,88**	
Sarnafil® Decor Profil PVC	RAL 7015	0,025 x 3,00	0,250	**2,98**	
Sarnafil® Decor Profil PVC	RAL 3011	0,025 x 3,00	0,250	**2,98**	

OPOZORILO!: Pred naročilom Dekor profil SE, obvezno preveriti dobavljivost!

Vogalniki

Tip	**S-Corner PVC 90° I** (notranji kot)			
Barva	**Debelina**	**Masa (kg)**	**Pakiranje**	**€/kos**
svetlo siva	1,5 mm	0,02	10 kos	**1,29**

Tip	**S-Corner PVC 90° A** (zunanji kot)			
Barva	**Debelina**	**Masa (kg)**	**Pakiranje**	**€/kos**
svetlo siva	1,5 mm	0,02	10 kos	**1,37**

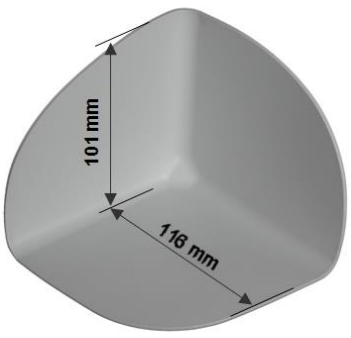

S-Corner PVC 90° I

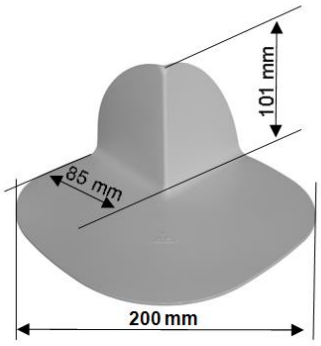

S-Corner PVC 90° A

Odvodnjavanje - PVC

Vtočniki, varnostni prelivi

Sarnafil S Drain – vertikalni vtočnik

Dimenzije		Dimenzije zgornje plošče (mm)	Pretok EN 1253	Cena €/kos
Premer	Dolžina			
40 mm	450 mm	250 x 250	2,65 l/s	**21,94**
50 mm	450 mm	250 x 250	3,10 l/s	**22,68**
75 mm	300 mm	Ø 320	4,60 l/s	**23,07**
90 mm	300 mm	Ø 320	5,40 l/s	**24,65**
110 mm	300 mm	Ø 380	5,50 l/s	**31,90**
125 mm	300 mm	Ø 380	9,25 l/s	**34,32**
150 mm	300 mm	Ø 380	10,00 l/s	**35,73**

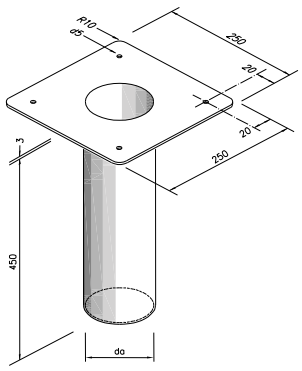

Ø 40 mm and 50 mm

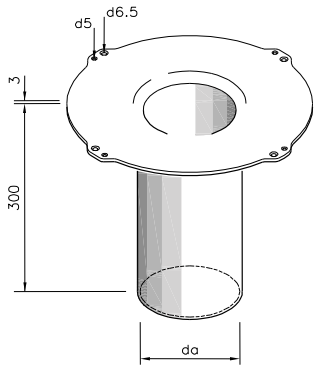

Ø 56 mm - 160 mm

Odvodnjavanje - PVC

Zaščitna mrežica S-leafguard

Tip	Pakiranje	€/kos
S-leafguard	kos	**10,20**

Sarnafil S Scouper – horizontalni vtočnik

Dimenzije			Dimenzija plošče B / L / H (mm)	Cena €/kos
Zunanji ø	Dolžina L1	Kot odklona		
40 mm	450 mm	0°	250/100/150	**26,08**
50 mm	450 mm	0°	250/100/150	**26,71**
63 mm	465 mm	5°	320/120/200	**27,32**
75 mm	465 mm	5°	320/120/200	**28,64**
90 mm	465 mm	5°	320/120/200	**30,61**
110 mm	490 mm	5°	280/95/185	**49,00**
125 mm	490 mm	5°	300/90/210	**56,74**

Pred naročilom obvezno preveriti zalogo oz. rok dobave.

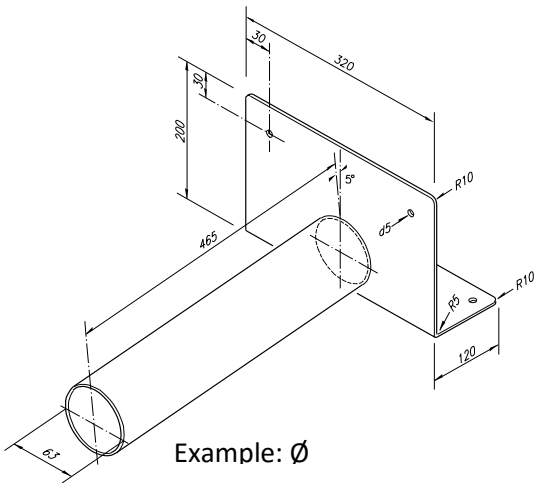

Example: Ø

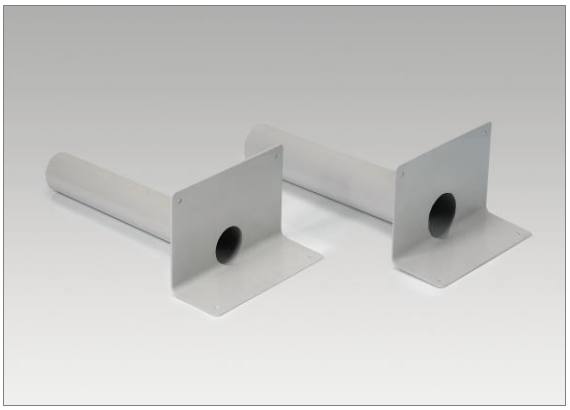

Odvodnjavanje - PVC

Sarnafil S Overflow sqare – varnostni preliv

Dimenzije			Dimenzija plošče B / L / H (mm)	Cena €/kos
Zunanje dimenzije	Dolžina	Kot odklona		
80 x 40 mm	500 mm	5°	280 mm x 380 mm	**101,40**

Sarnafil S Overflow 63 - varnostni preliv

Dimenzije			Dimenzija plošče B / H (mm)	Pretok		Cena €/kos
Zunanji ø	Dolžina L	Kot odklona α		30 mm	80 mm	
63 mm	460 mm	5°	320 mm x 320 mm	1.30 l/s	2.30 l/s	**37,10**
125 mm	460 mm	5°	320 mm x 320 mm			**44,52**

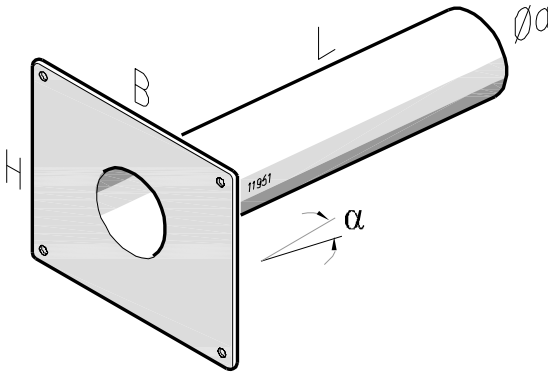

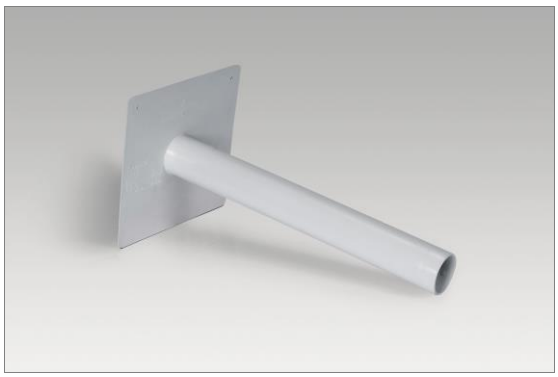

Odvodnjavanje - PVC

Sarnafil S Gully - vtočnik

Tip	Dimenzije			Višina instalacije	Premer plošče	Cena €/kos
	Zunaji premer	DN	Dolžina			
Vertikalni	110 mm	100	64 mm	160.0 mm	355 mm	**45,36**
Vertikalni ogrevan	110 mm	100	64 mm	160.0 mm	355 mm	**101,47**
Vertikalni	125 mm	125	64 mm	160.0 mm	355 mm	**45,83**
Vertikalni ogrevan	125 mm	125	64 mm	160.0 mm	355 mm	**103,75**
Vertikalni	150 mm	150	64 mm	160.0 mm	355 mm	**47,07**
Vertikalni ogrevan	150 mm	150	64 mm	160.0 mm	355 mm	**106,59**
Kotni	110 mm	100		148.5 mm	355 mm	**77,75**

DN 100 vertikalni

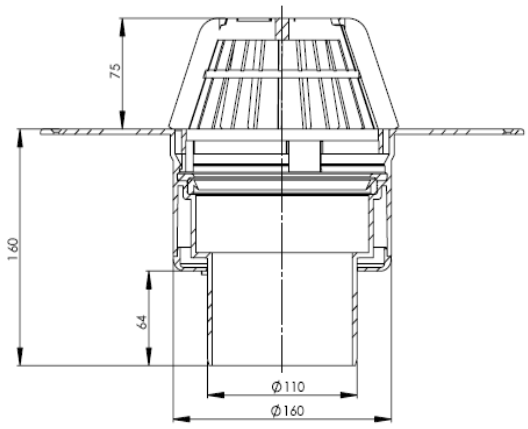

DN 100 kotni

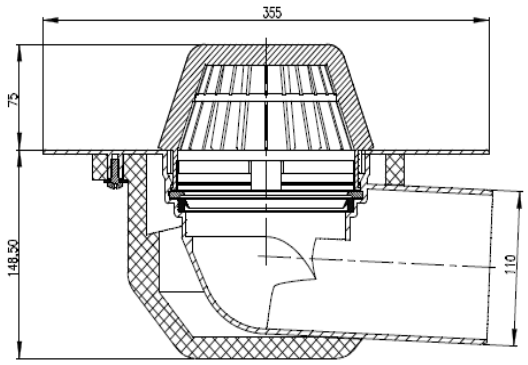

Odvodnjavanje - PVC

Sarnafil S Gully set – vtočnik (zgornji del + spodnji del + mrežica)

Tip	Dimenzije			Višina instalacije	Premer plošče	Cena €/kos
	Zunaji premer	DN	Dolžina			
Vertikalni	110 mm	100	64 mm	160.0 mm	355 mm	**80,92**
Vertikalni ogrevan	110 mm	100	64 mm	160.0 mm	355 mm	**135,47**
Vertikalni	125 mm	125	64 mm	160.0 mm	355 mm	**84,19**
Vertikalni ogrevan	125 mm	125	64 mm	160.0 mm	355 mm	**142,24**
Kotni	110 mm	100		150.0 mm	355 mm	**113,64**

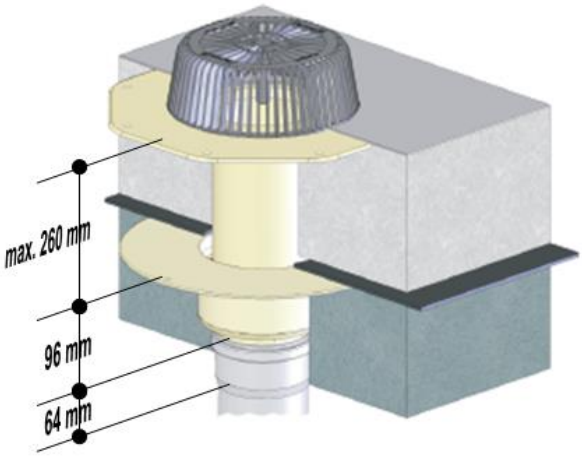

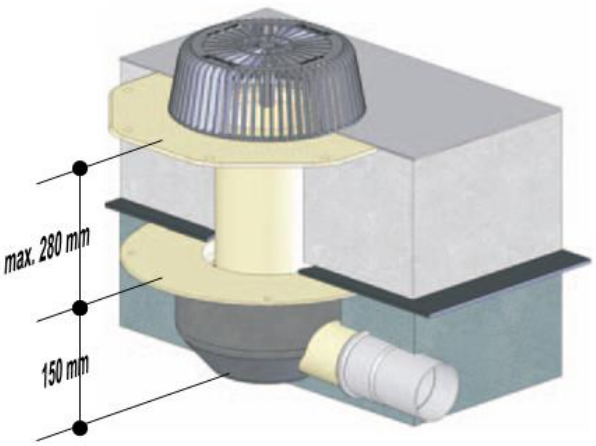

Pritrdilni material in dodatno-pomožno orodje pritrjevanje za strešnih folij

Pritrdila

Tip	Podlaga	Pakiranje	€/kos
BS	**jeklo**	kos	**po ponudbi**

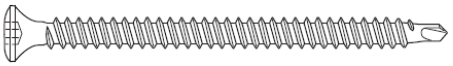

TI-T25	**beton**	kos	**po ponudbi**

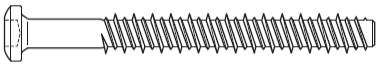

DT-S	**beton**	kos	**po ponudbi**

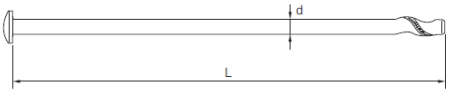

IWF-T-B40	**les**	kos	**po ponudbi**

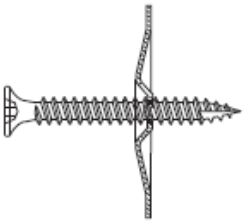

Pritrdilne ploščice

	Pakiranje	€/kos
IF/IG-C 82X40	100 kos	**po ponudbi**

IR 82X40	100 kos	**po ponudbi**

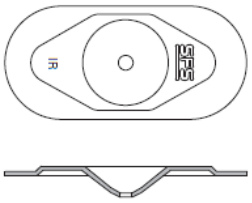

IRC/W 82X40	100 kos	**po ponudbi**

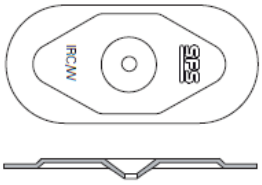

Pritrdilni material in dodatno-pomožno orodje pritrjevanje za strešnih folij

Pritrdilni tulci

Tulci za pritrjevanje	Pritrjevanje z vijaki	€/kos
Sarnafast Tubes SBT-20	kos	**po ponudbi**

Sarnafast Tubes SFT-50	kos	**po ponudbi**

Dodatno pomožno orodje

Sveder za beton	kos	€/kos
SDS 4,8x260/200		**po ponudbi**
SDS 4,8x360/300		**po ponudbi**
SDS 5,?x260/200		**po ponudbi**
SDS 5,?x310/250		**po ponudbi**

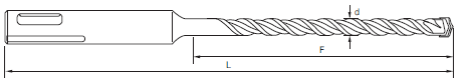

Podaljšek za vijačenje v tulec	kos	€/kos
ZA 1/4" M6-300 (dolžina 300mm)		**po ponudbi**
ZA 1/4" M6-750 (dolžina 750mm)		**po ponudbi**

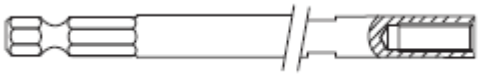

Nastavek za vijačenje	kos	€/kos
T25-32-M6-RING		**po ponudbi**

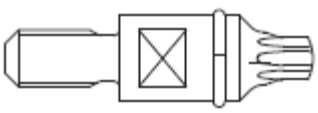

Varilno in pomožno orodje za varjenje strešnih folij

Varilna tehnika

Varilni fen	Pakiranje	€/kos
Leister Triac AT	kos	**po ponudbi**

Digitalni varilni fen

Leister Triac ST	kos	**po ponudbi**

Analogni varilni fen

Šobe za varjenje

Šoba za varjenje	Pritrjevanje z vijaki	€/kos
Šoba širine 20mm	kos	**po ponudbi**

Šoba širine 40mm	kos	**po ponudbi**

Šoba širine 40mm, perforirana	kos	**po ponudbi**

Varilno in pomožno orodje za varjenje strešnih folij

Šobe za varjenje

Šoba za varjenje	Pritrjevanje z vijaki	€/kos
Kotna šoba (60°) širine 20mm	kos	**po ponudbi**

Okrogla šoba ø5 mm	kos	**po ponudbi**

Nastavek za varjenje vrvice ø4 mm	kos	**po ponudbi**

Ročno orodje

Pritisni valjček	Pakiranje	€/kos
Pritisni valjček 20 mm (silikonski- za PVC)	kos	**po ponudbi**
Pritisni valjček 20 mm (PTFE- za FPO/TPO)	kos	**po ponudbi**
Pritisni valjček 40 mm (silikonski- za PVC)	kos	**po ponudbi**

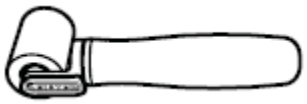

Pritisni valjček – mesing 8mm (silikonski- za PVC)	kos	**po ponudbi**

Varilno in pomožno orodje za varjenje strešnih folij

Ročno orodje

Pritisni valjček	Pakiranje	€/kos
Pritisni valjček 80 mm (silikonski)	**kos**	po ponudbi

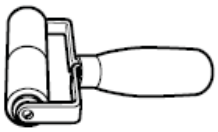

	Pakiranje	€/kos
Tester zvara	**kos**	po ponudbi

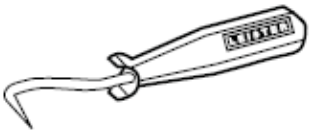

	Pakiranje	€/kos
Nož za odrez prehodov folij	**kos**	po ponudbi

Zaščitna ograja - Securant

Securant – varnostni stebrički

Tip		Podlaga	Cena
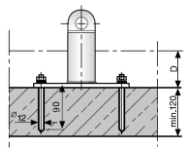	**3.300 EN**	beton	**po ponudbi**
	3.400 EN		
	3.500 EN		
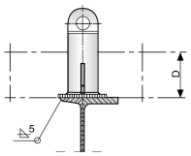	**5.300 EN**	kovinski nosilec (varjenje)	**po ponudbi**
	5.400 EN		
	5.500 EN		
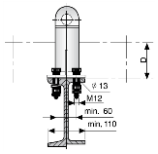	**6.300 EN**	kovinski nosilec (vijačenje)	**po ponudbi**
	6.400 EN		
	6.500 EN		
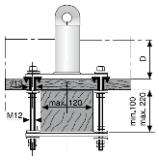	**8.300 EN**	les	**po ponudbi**
	8.400 EN		
	8.500 EN		

Pogoji poslovanja

Splošni pogoji poslovanja podjetja

1. Področje veljave
1.1. Splošni pogoji poslovanja (v nadaljevanju pogoji) veljajo za vse dobave in storitve. Spremembe pogojev in drugi dogovori veljajo le v primerih, ko so sklenjeni pisno.
1.2. Naročnikovi pogoji poslovanja so izključeni v celotnem poslovnem odnosu naročnika in Sike d.o.o.
1.3. Pogoji veljajo za priznane s prevzemom blaga ali storitev.

2. Naročila
2.1. Vsa naročila in dogovori so obvezujoči le, če jih Sika d.o.o. potrdi pisno. Ponudbe ali pojasnila Sike veljajo le kot vabilo k naročilu.

3. Cene
3.1. Vse cene so v EUR brez vračunanega davka na dodano vrednost.
3.2. Dobave bodo izvršene po dnevnih cenah veljavnega Sikinega cenika na dan naročila.
3.3. Cene so EXW Trzin vključno s transportno posodo (če ni drugače navedeno).
3.4. Vsak najnovejši cenik nadomešča predhodnega.
3.5. Sika lahko cene spremeni kadar koli.
3.6. Cene za nadaljnjo prodajo so neobvezne in so samo priporočila.

4. Dobave
4.1. Dolžnost zavarovanja dobave preide na naročnika ob odpremi, razen če naročnik plača posebej obračunani znesek stroškov zavarovanja.
4.2. Delne dobave so dovoljene.
4.3. Reklamacijo škode, ki je nastala pri transportu, je naročnik dolžan prijaviti Sika d.o.o. in prevozniku takoj po prejemu blaga.
4.4. Če naročnik blaga ne prevzame v dogovorjenem roku, velja blago za dobavljeno. Morebitni stroški skladiščenja in drugi stroški bremene naročnika.
4. 5. Ob nepravočasnih plačilih lahko Sika d.o.o. dobave zadrži.
4.6. Naročenega in dobavljivega blaga v neoporečnem stanju naročnik ne more vrniti.

5. Transportne posode
5.1. Pri malih transportnih posodah in vrečah se obračunava bruto = neto. Pri dobavah v sodih se obračunava le neto. Transportnih posod ni potrebno vračati razen, če se naročnik in Sika d.o.o. dogovorita drugače.
5.2. V ceniku navedene transportne posode so standardne velikosti in jih Sika d.o.o. lahko spremeni kadar koli in brez soglasja naročnika.

6. Dobavni pogoji
6.1. Sika d.o.o. bo storila vse, da bodo navedeni in dogovorjeni dobavni roki izpolnjeni.
6.2. Če je dogovorjeni dobavni rok prekoračen za več kot 30 dni, je naročnik upravičen, da po določitvi dodatnega 14 dnevnega roka odstopi od pogodbe in to sporoči Siki d.o.o. s priporočenim pismom. Sika d.o.o. lahko odstopi od pogodbe, če dobava ni mogoča zaradi višje sile, delovnih sporov ali podobnih nepredvidljivih ovir, kot so naprimer ovire v transportu ali zaradi ustavitve proizvodnje. Naročnik nima pravice do odškodnine zaradi zamude ali odpovedi.

7. Plačilo
7.1. Veljajo splošni plačilni pogoji Sike d.o.o.. Kupec je o njih obveščen ob prvem nakupu (ustno, na ponudbi, ...). Posebni plačilni pogoji morajo biti dogovorjeni v pisni obliki.
7.2. Sika d.o.o. izstavi račun za izdobavljeno blago ali opravljeno storitev v zakonskem roku (8 dni).
7.3. Za nepravočasna plačila lahko Sika d.o.o. zaračuna kupcu zakonite zamudne obresti.
7.4. Sika d.o.o. sprejema menice le v zavarovanje plačila. Stroške vnovčenja menice plača kupec. Plačilo je izvršeno, ko Sika prejme denar na poslovni račun. S plačili Sika d.o.o. najprej poravna zamudne obresti in stroške, potem pa terjatve po zapadlosti (najstarejše zapadlosti naprej).
7.5. Naročnik ni upravičen zadržati plačil zaradi ugovorov ali pritožb.
7.6. Če naročnik zamuja s plačili dlje kot 5 dni ali ne izpolni ostalih obveznosti, lahko Sika d.o.o. od naročnika zahteva plačilo vnaprej ali varščino.

8. Pridržek lastninske pravice
8.1. Vsako blago ostane last Sika d.o.o. do celotnega plačila naročnikovega dolga, vključno s stranskimi terjatvami, obrestmi in drugimi stroški.
8.2. Pri predelavi in obdelavi blaga pripada Sika d.o.o. solastništvo na novem predmetu v razmerju vrednosti blaga, glede katerega obstoji pridržek lastninske pravice, do vrednosti novega predmeta.
8.3. Sika d.o.o. redno obvešča kupca o zamudah pri plačilu (15 dni). V primeru insolventnosti lahko pošlje kupcu seznam blaga s pridržkom lastninske pravice. Kupec mora Siki omogočiti dostop do svojih obratov ter prevzem blaga.

9. Garancija in odgovornost
9.1. Sika d.o.o. odgovarja za nespremenjeno kvaliteto dobavljenega blaga.
9.2. Pomanjkljivosti ali reklamacije morajo biti v primerih zakonskih ali dogovorjenih garancij ali jamstev sporočene v pisni obliki takoj, ko so ugotovljene, drugače pa v roku 8 dni po prejemu pošiljke ali storitve.
9.3. Hkrati z reklamacijo blaga mora naročnik dostaviti tudi vzorce reklamiranega blaga.
9.4. V primeru pravočasne in upravičene reklamacije lahko Sika d.o.o. po lastni izbiri dobavi brezplačno nadomestno blago do količine reklamiranega blaga ali izda dobropis do vrednosti reklamiranega blaga.
9.5. Sika d.o.o. v nobenem primeru ne odgovarja za posledico škode.
9.6. Garancija, o ustreznosti blaga, v naročnikovem ali kupčevem imenu velja le, če je o tem sklenjen poseben pisni dogovor. Ob upoštevanju razvoja lahko Sika d.o.o. svoje proizvode spremeni.

10. Svetovanje
10.1. Sika d.o.o. nudi predvsem svetovanje glede tesnjenja in lepljenja v gradbeništvu in industriji, glede zaščite zgradb in betonske tehnike, pri čemer je njeno svetovanje najbolje upoštevati že ob projektiranju in načrtovanju. Strokovnjaki, ki so usmerjeni v prakso, so naročniku na voljo za inštrukcije in navodila na gradbiščih. Lastnosti proda, peska in cementa lahko Sika vedno preizkusi, glede na dela predvidena s Sikinimi proizvodi.Sikina svetovalna služba je na voljo za svetovanje pri izboru in uporabi proizvodov.
10.2. Če je Sikino svetovanje brezplačno ali zgolj proti nadomestilu stroškov, Sika d.o.o. zanj ne prevzema nobenega jamstva. Če je Sikino svetovanje plačano, Sika d.o.o. zanj jamči do višine prejetega plačila v skladu z določili iz 9. točke ter s splošnimi poslovnimi pogoji. To jamstvo se nanaša izključno na izvršeno svetovanje.

11. Pomožna sredstva
11.1. Po želji naročnika in glede na možnosti omogoča Sika d.o.o. uporabo pomožnih sredstev, kot so dozirne naprave, stroji za brizganje, itd. Sika d.o.o. ne prevzema odgovornosti za napačno doziranje ali uporabo.

12. Navodila za proizvode in predelavo.
12.1. Pri barvnih proizvodih mora biti naročilo enkratno.
12.2. Ob predelavi proizvodov se uporabljajo navodila za uporabo ali Sikina pisna navodila. Podatki o porabi so samo orientacijski.
12.3. Podatki o okoliščinah skladiščenja se vedno nanašajo na originalno zaprte transportne posode in na odgovarjajoče suho skladiščenje.
12.4. Ob vsaki uporabi (predelavi) je obvezno upoštevati splošna navodila v stavbarstvu in običajne ukrepe gradbene prakse, ki so za vsako predelavo nujni.
12.5. Sika d.o.o. svetovanje velja kot neobvezujoč napotek, tudi glede zaščite pravice tretjih in ne pomeni, da niso potrebni lastni preizkusi dobavljenih proizvodov glede njihovih lastnosti za nameravane postopke in namene.

13. Kraj izpolnitve, in reševanje sporov.
13.1. Kraj izpolnitve je 1236 Trzin.
13.2. Za presojo vseh razmerij veljajo veljavni predpisi RS. Ob sporih bo odločalo pristojno sodišče v Ljubljani.
14. Potrošniki
14.1. Za prodajo potrošnikom veljajo določila splošnih poslovni-h pogojev v smislu zakona o zaščiti potrošnikov, razen če zakon o zaščiti potrošnikov ne predvideva brezpogojno drugih določil.

15. Končna določila
15.1. V kolikor bi posamezni členi teh poslovnih določil postali delno ali v celoti neveljavni, ostane veljavnost preostalih določil nespremenjena.

Sika d.o.o., Trzin